Swift Sichelmulcher

starr, Dreipunktaufnahme

Ein außergewöhnlicher Eindeck-Mäher, der auch bei den härtesten Bedingungen eine gleichbleibend hohe Schnittqualität bietet-Unter anderem dank einer Messerüberlappung von 60 mm.

Mit einem wartungsfreundlichen Getriebe ausgestattet, sorgen diese Maschinen für ein besseres und stets durchgängiges Mähen in Spindelmäherqualität.

Sowohl die 1,90mtr.- als auch die 2,40mtr.-Maschinen sind aus hochfestem 700 MC konstruiert und nach EN ISO 1461:2009 feuerverzinkt, um so die Lebensdauer zu erhöhen und den Wiederverkaufswert im Vergleich zu lackierten Produkten zu erhöhen.

Besonderheiten:

- ✓ Der verbesserte Getriebe-Antriebsstrang beseitigt die Probleme, die häufig mit riemengetriebenen Mähern auftreten
- ✓ 60mm-Messerüberlappung für makelloses Mähen
- ✓ Einfache Höheneinstellung
- ✓ Innenliegende Rollenlager mit Lagerversiegelung bieten kompletten Schutz vor Feuchtigkeit und Schmutz
- ✓ Rollen in voller Breite, die den Bodenkonturen folgen für ein professionelles Finish
- ✓ Optionaler Abstreifer

„Ich mähe die sieben Spielplätze dreimal die Woche auf die vom Verein angegebene Länge von 15 mm. Die Spieler und Vereinsmitglieder erwarten selbstverständlich ein tadelloses Finish und mit dem MAJOR Mähwerk kriege ich das mühelos hin.“

HERR ANSGAR ACHTERESCH
PLATZWART,
SC SPELLE VENHAUS

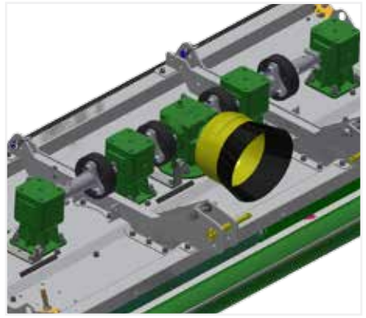

Getriebeantrieb

Zwei-in-Eins Klingensystem, starr und schwingend

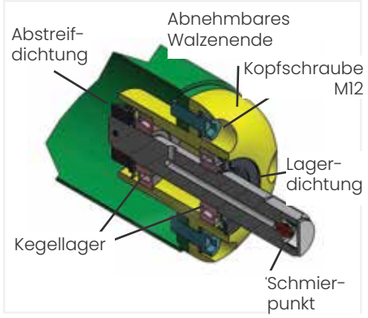

Innere Kegelrollenlager (gilt für alle SWIFT- und SYNERGY-Mäher)

Modell	MJ71-190	MJ71-240
Gesamtbreite	2,00m	2,50m
Arbeitsbreite	1,90m	2,40m
Transportbreite	2,00m	2,50m
Kraftbedarf	18-52 kW	22-60 kW
Drehzahl Getriebe	540	540
Mähhöhe	10-130mm	10-130mm
Anzahl Rotoren	3	4
Anzahl Messer	6	8
Gewicht	475kg	560kg
Messergeschwindigkeit	75 m/s	75 m/s
Flächenleistung (@ 11km/hr)	28 min / 1 ha	22 min / 1 ha